Brühwiler Maschinen
pour charpenterie

bb-maschinen.ch

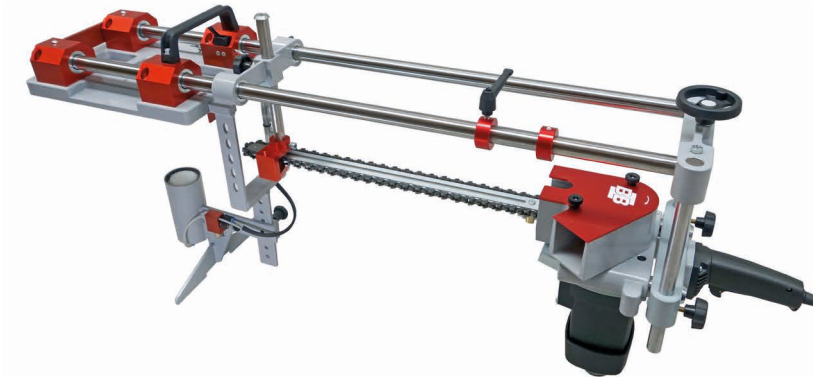

Brühwiler Maschinen
pour charpenterie

Equerre de charpentier WL 300

Caractéristiques

longueur de cuisse:	300 mm
Échelle matérielle:	Acier à ressorts
Poids:	0.8 kg

	WL 300	EUR 184.05 Art. Nr. BBWL300

Brühwiler Maschinen

pour charpenterie

Brühwiler Maschinen
pour charpenterie

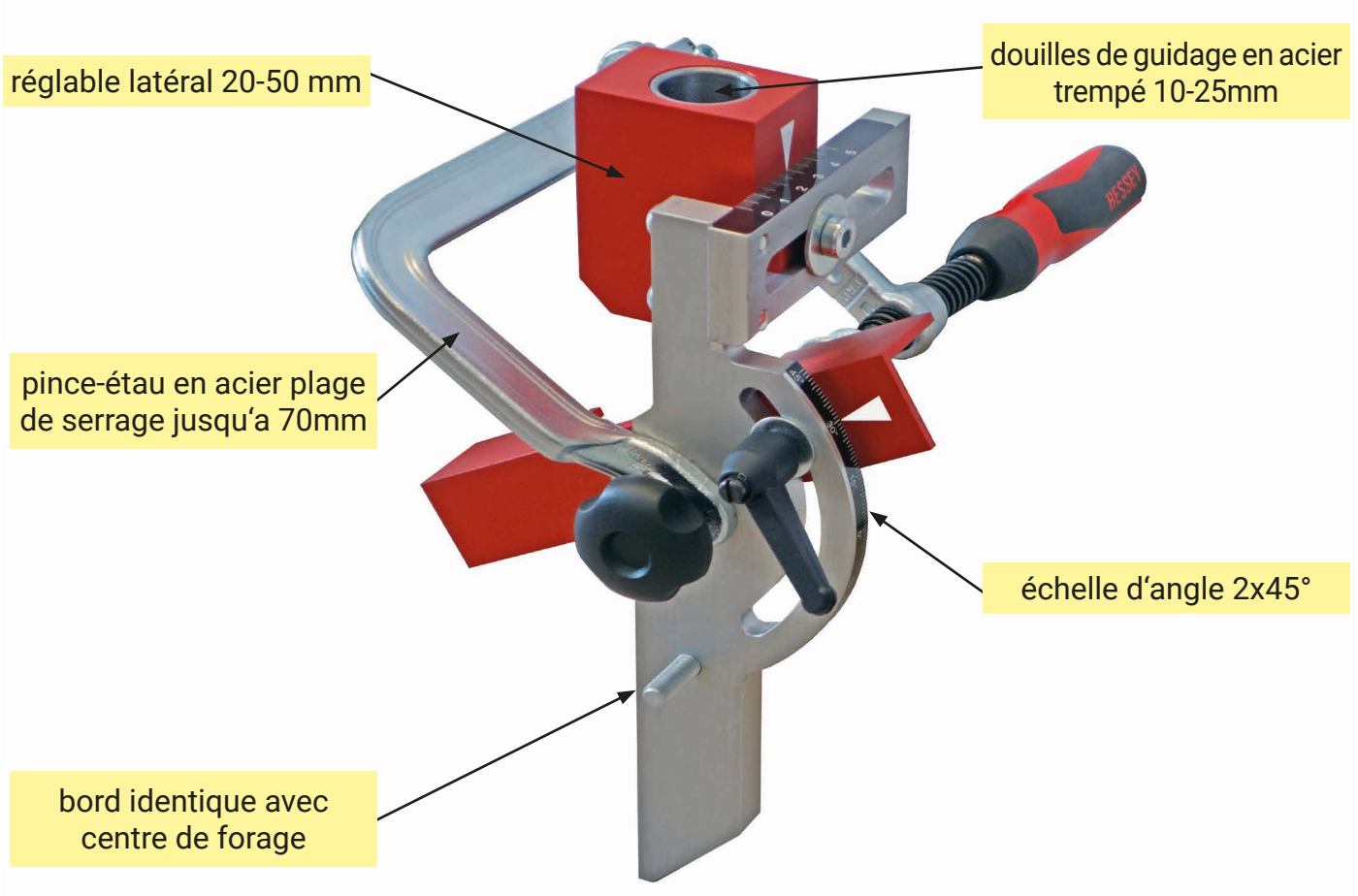

Gabarit de perçage SBL 100

Caractéristiques

Zone de forage:	Ø 10-25 mm
Échelle d'angle:	2x 45°
Largeur de serrage:	70 mm
Poids:	1.7 kg

	SBL 100 sans guides de perçage sans Foret HSS	**EUR 379.79** Art. Nr. BBSBL100

Brühwiler Maschinen
pour charpenterie

Guides de perçage	Art.-Nr.	Prix
Guides de perçage 10mm	BB103036	EUR 57.47
Guides de perçage 12mm	BB123036	EUR 57.47
Guides de perçage 14mm	BB143036	EUR 57.47
Guides de perçage 15mm	BB153036	EUR 57.47
Guides de perçage 16mm	BB163036	EUR 57.47
Guides de perçage 18mm	BB183036	EUR 57.47
Guides de perçage 20mm	BB203036	EUR 57.47
Guides de perçage 25mm	BB253036	EUR 57.47

Foret HSS	Art.-Nr.	Prix
Foret HSS 10 x 225mm	BB10225	EUR 76.95
Foret HSS 12 x 225mm	BB12225	EUR 89.58
Foret HSS 14 x 225mm	BB14225	EUR 103.21
Foret HSS 15 x 225mm	BB15225	EUR 108.11
Foret HSS 16 x 225mm	BB16225	EUR 112.00
Foret HSS 18 x 225mm	BB18225	EUR 119.79
Foret HSS 20 x 225mm	BB20225	EUR 125.63
Foret HSS 25 x 225mm	BB25225	EUR 145.11

Équipement

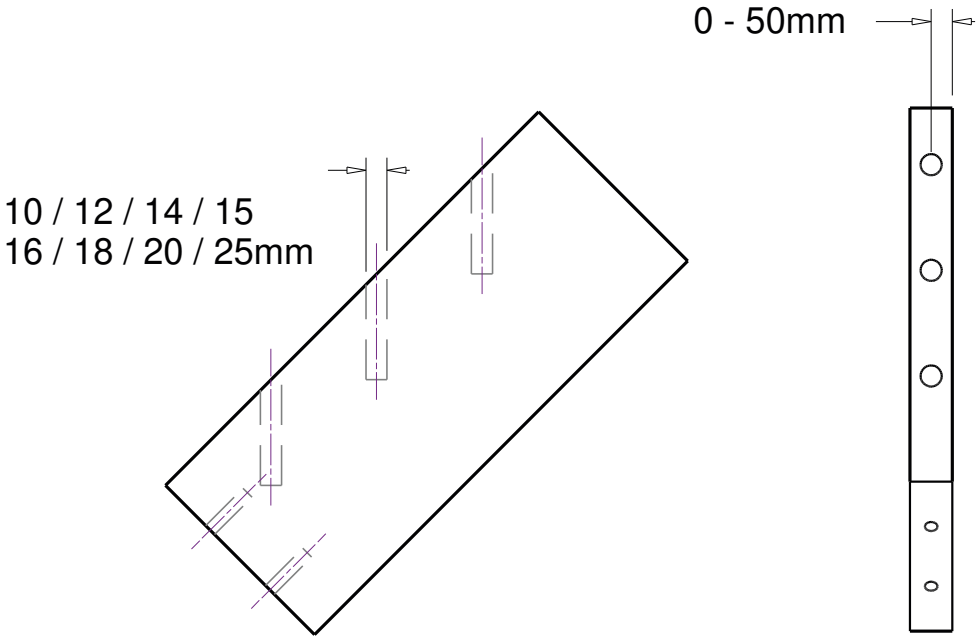

Brühwiler Maschinen
pour charpenterie

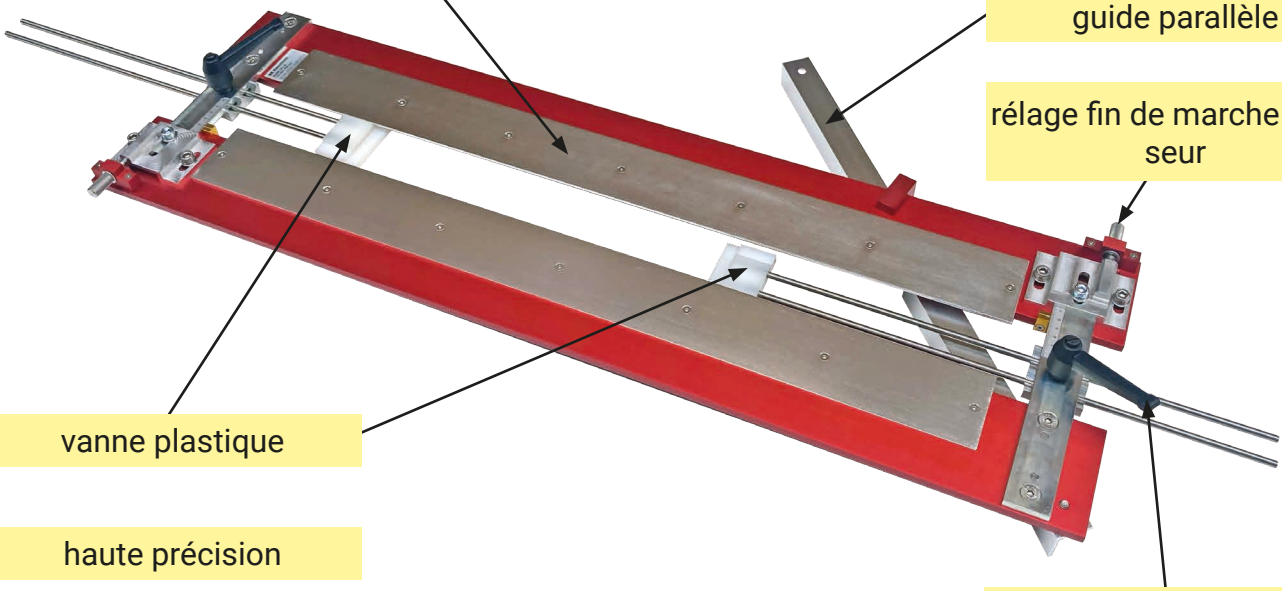

Gabarit de fraisage d'escalier TFL 70

Caractéristiques

Zone de fraisage:	3-70 mm
Chemin fraisage:	750 mm
Poids:	9.0 kg

	TFL 70 avec guide parallèle	**EUR 964.00** Art. Nr. BBTFL70

Brühwiler Maschinen
pour charpenterie

Équipement

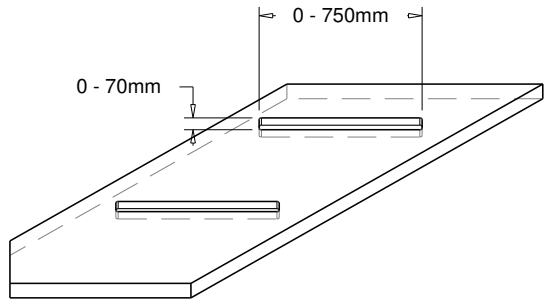

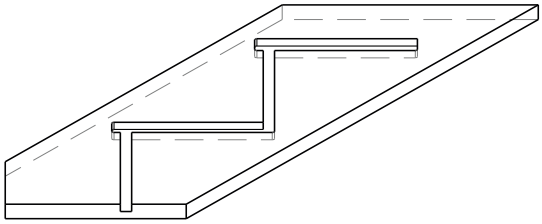

	Glissière remplacement	EUR 34.11 Art. Nr. BBTFL112
	Vanne plastique	EUR 18.53 Art. Nr. BBTFL119

Brühwiler Maschinen
pour charpenterie

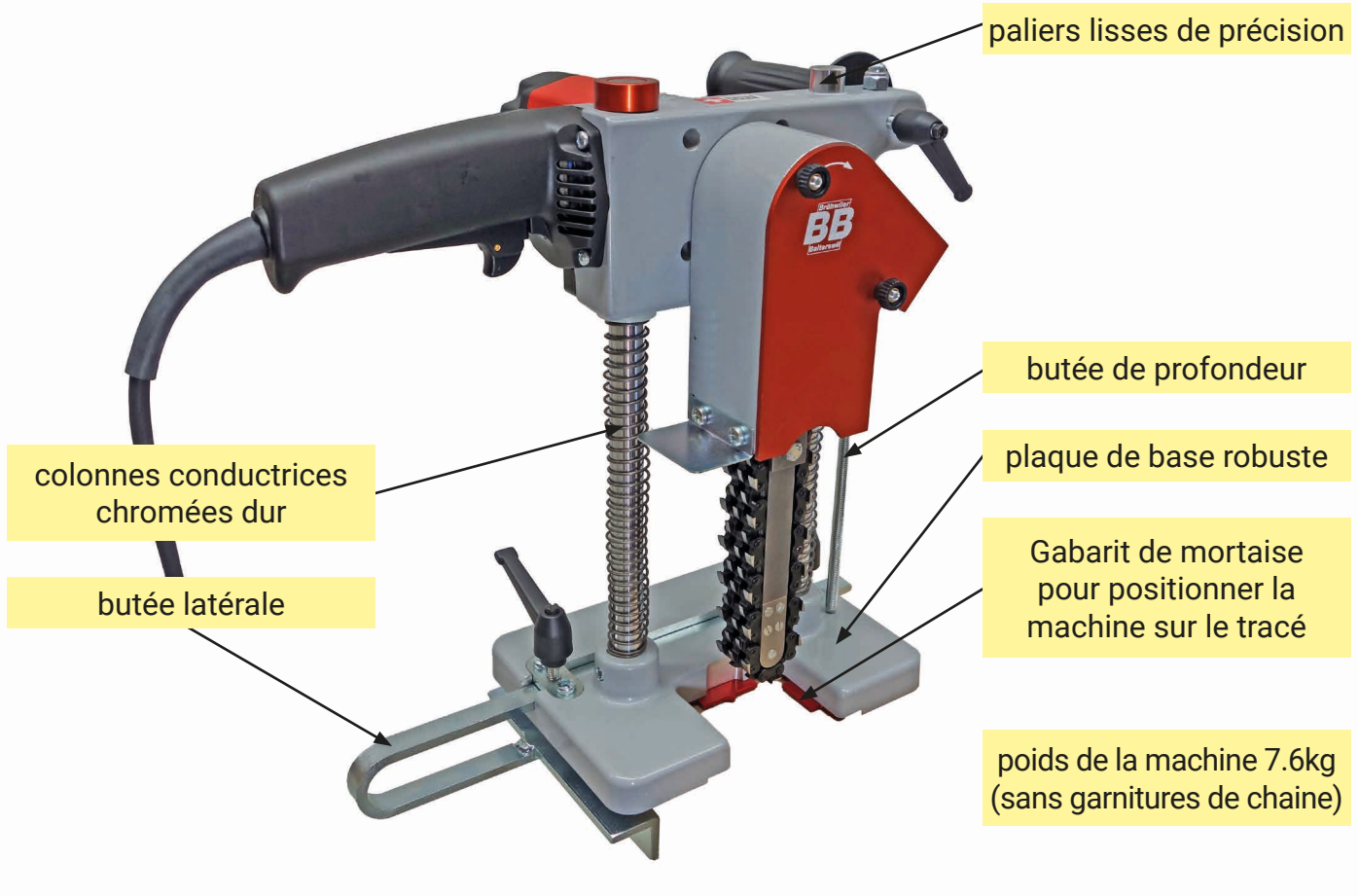

Mortaiseuse à chaîne KSH 100 / KSH 150

Caractéristiques

Profondeur mortaise:	100 / 150 mm
Largeur mortaise:	30 / 40 mm
Moteur:	230 V
Puissance:	1400 W
Poids:	7.6 kg
Fabrication:	Suisse
Garantie:	2 ans

	KSH 100 avec garniture de chaîn 28 x 40 x 100 mm	**EUR 2093.58** Art. Nr. BBKSH1002840
	KSH 100 avec garniture de chaîn 30 x 30 x 100 mm	**EUR 2239.63** Art. Nr. BBKSH1003030
	KSH 150 avec garniture de chaîn 28 x 40 x 150 mm	**EUR 2190.95** Art. Nr. BBKSH1502840
	KSH 150 avec garniture de chaîn 30 x 30 x 150 mm	**EUR 2337.00** Art. Nr. BBKSH1503030

Brühwiler Maschinen
pour charpenterie

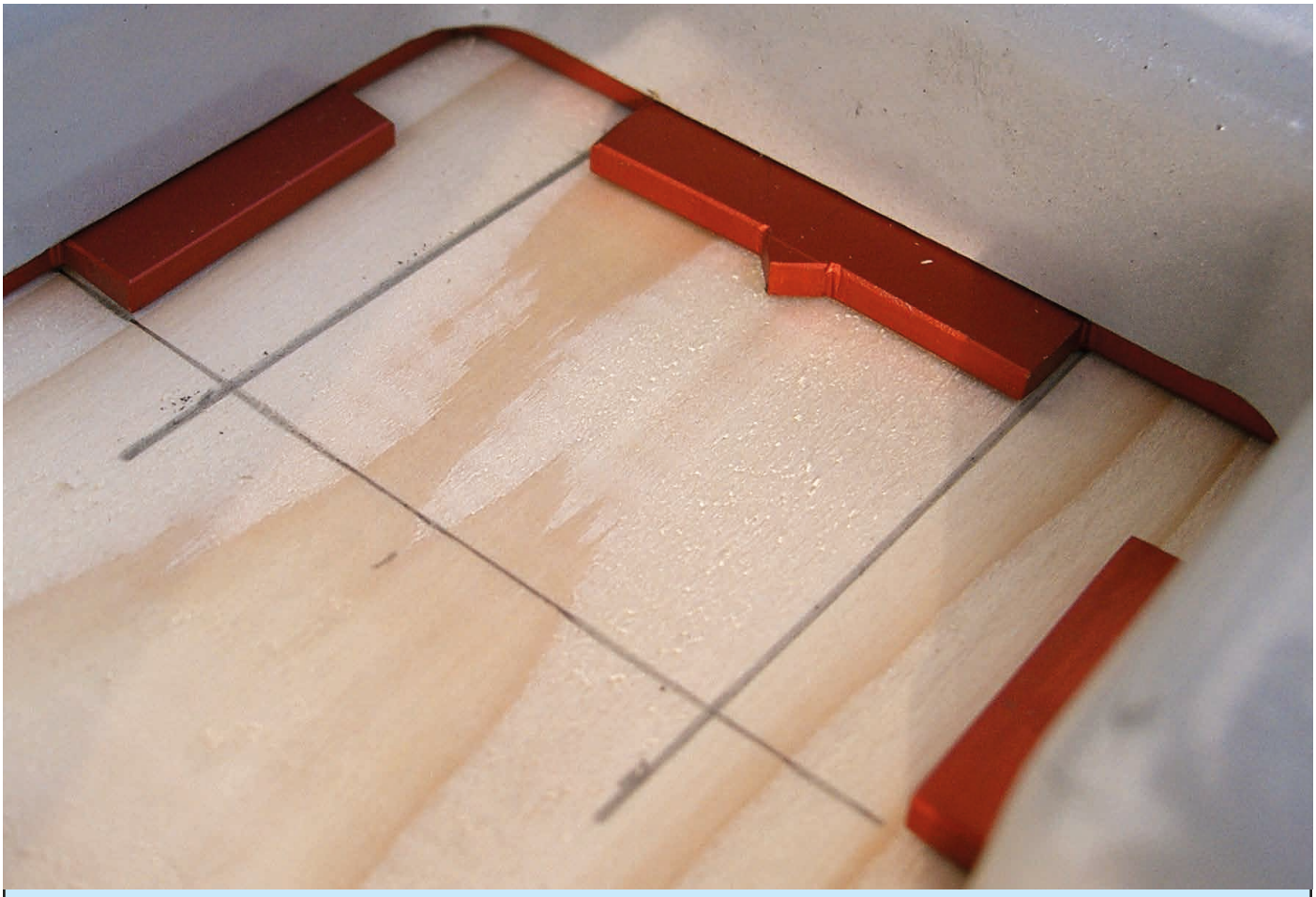

Équipement

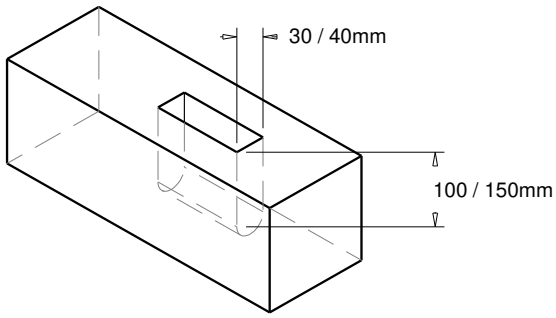

	Butée latérale KSH 100	EUR 170.42 Art. Nr. BBKSM7100
	Butée latérale KSH 150	EUR 170.42 Art. Nr. BBKSM7150

Chaîne de remplacement	Art.-Nr.	Prix
Pour BBKSH1002840	BBK2824A5.8	EUR 350.53
Pour BBKSH1003030	BBK3034B5.8	EUR 496.63
Pour BBKSH1502840	BBK2829A5.8	EUR 423.58
Pour BBKSH1503030	BBK3040B5.8	EUR 584.26

Brühwiler Maschinen
pour charpenterie

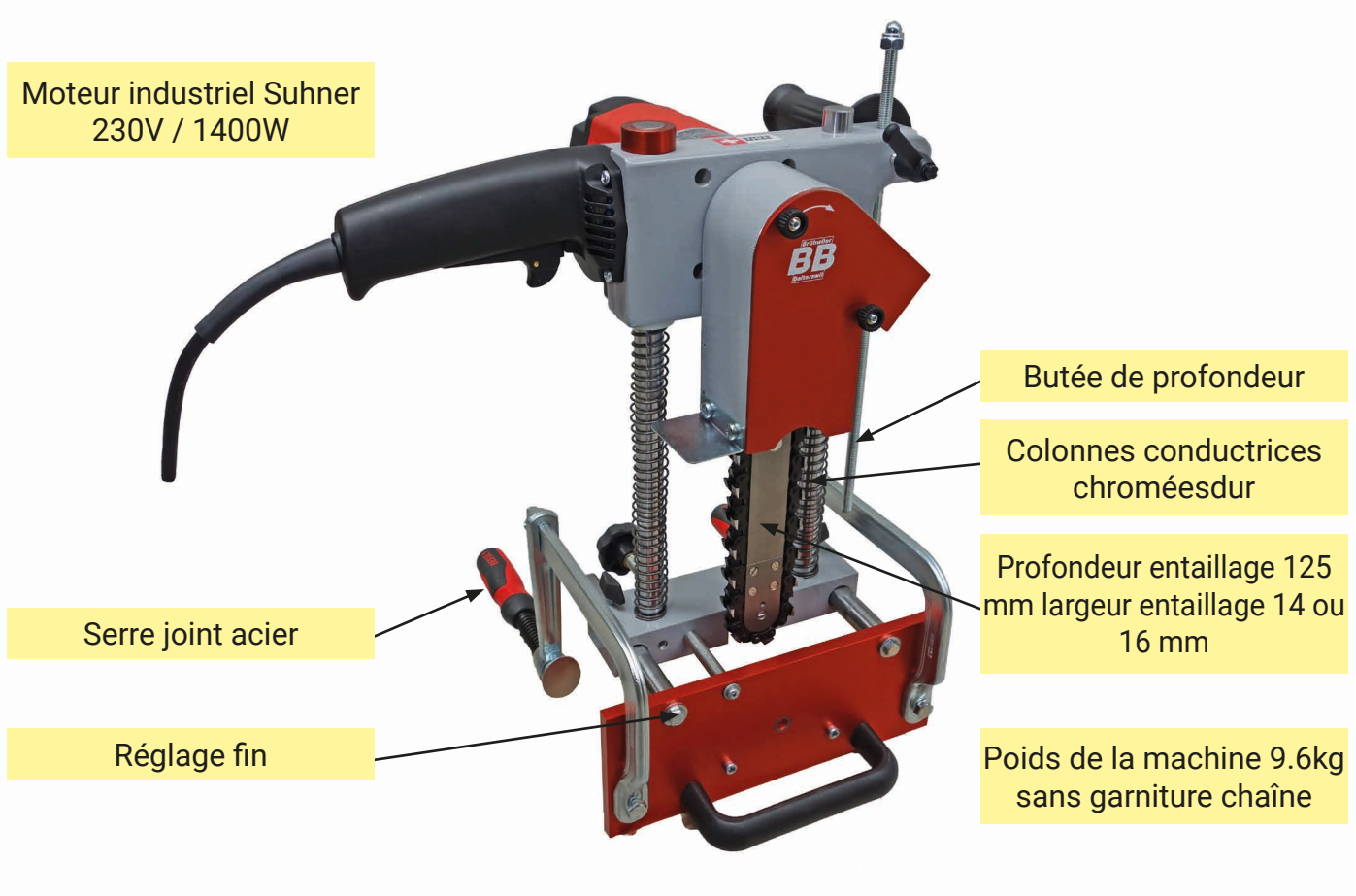

Mortaiseuse à chaîne combinée KSM 125

Caractéristiques

Profondeur mortaise:	125 mm
Largeur mortaise:	14 / 16 mm
Moteur:	230 V
Puissance:	1400 W
Poids:	9.6 kg
Fabrication:	Suisse
Garantie:	2 ans

	KSM 125 sans garniture de chaîn	**EUR 2044.89** Art. Nr. BBKSM125

Brühwiler Maschinen
pour charpenterie

Équipement

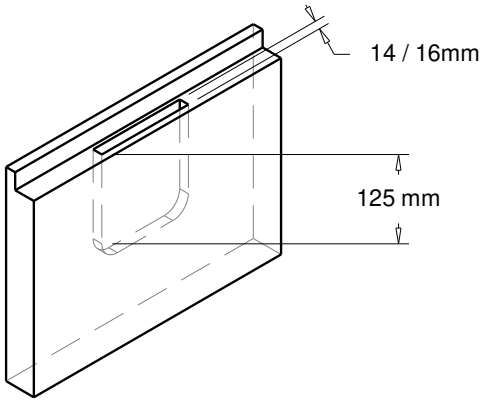

	Réglage rapide	EUR 252.21 Art. Nr. BBKSM8

Garniture de chaîn	Art.-Nr.	Prix
14 x 50 x 125 mm	BBG1450125	EUR 477.16
16 x 50 x 125 mm	BBG1650125	EUR 477.16

Chaîne de remplacement	Art.-Nr.	Prix
14 x 50 x 125 mm	BBK1426A6	EUR 271.68
16 x 50 x 125 mm	BBK1626A6	EUR 271.68

Brühwiler Maschinen
pour charpenterie

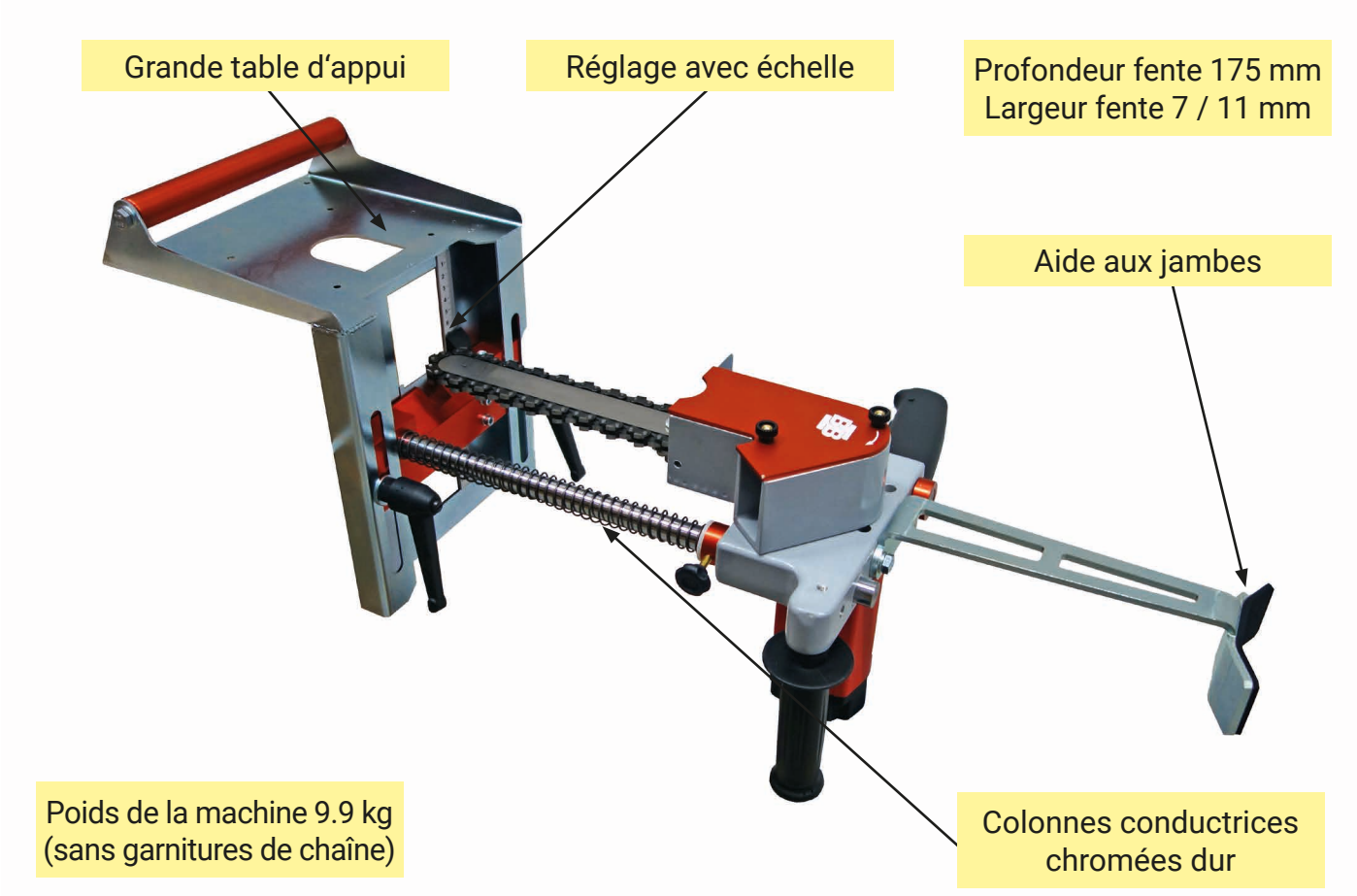

Coupeur de fente de faisceau BSF 175

Caractéristiques

Profondeur fente:	175 mm
Longeur fente:	7 / 11 mm
Moteur:	230 V
Puissance:	1400 W
Poids:	9.9 kg
Fabrication:	Suisse
Garantie:	2 ans

	BSF 175 sans garniture de chaîn	**EUR 1937.79** Art. Nr. BBBSF175

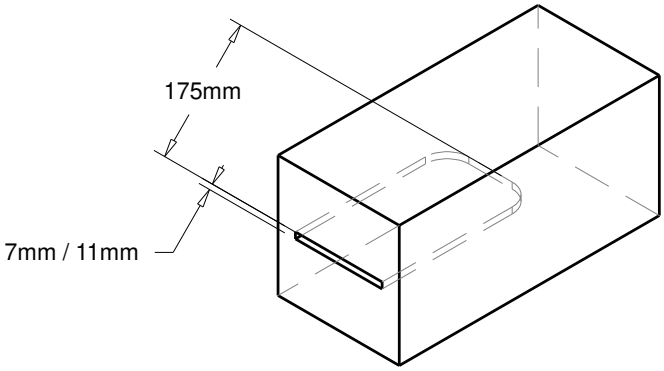

Brühwiler Maschinen
pour charpenterie

Équipement

Garniture de chaîn	Art.-Nr.	Prix
7 x 50 x 175 mm	BBG0750175	EUR 574.53
11 x 50 x 175 mm	BBG1150175	EUR 574.53

Chaîne de remplacement	Art.-Nr.	Prix
7 x 50 x 175 mm	BBK0731A2.5	EUR 271.68
11 x 50 x 175 mm	BBK1131A4	EUR 271.68

Brühwiler Maschinen
pour charpenterie

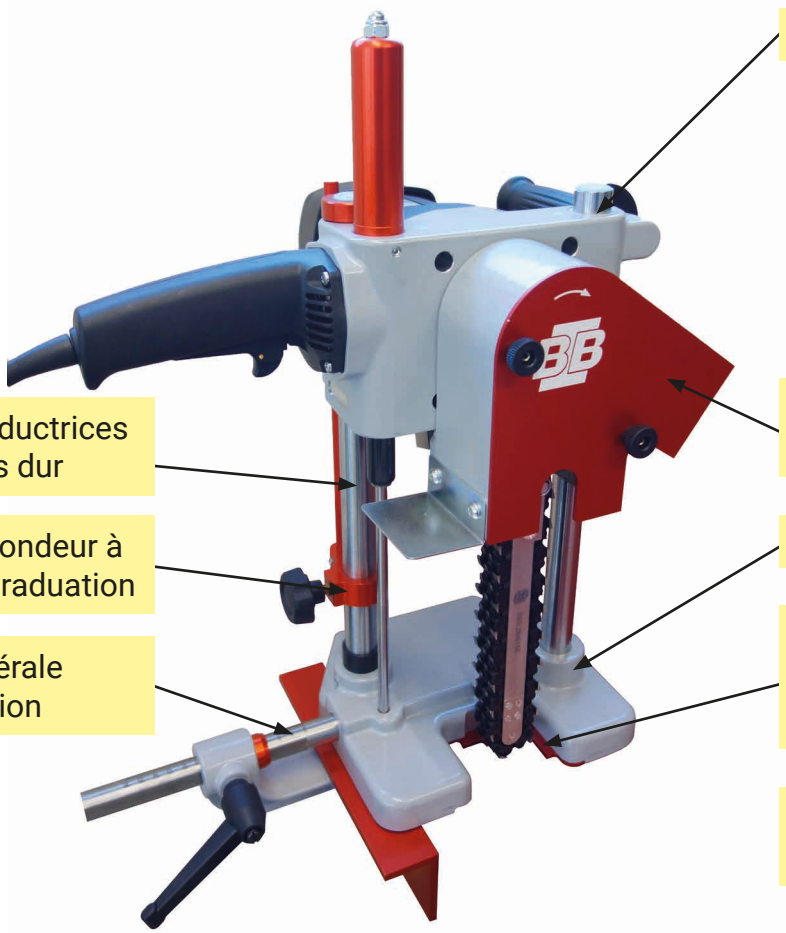

Mortaiseuse à chaîne KSP 103 / KSP 153

Caractéristiques

Profondeur mortaise:	100 / 150 mm
Largeur mortaise:	30 / 40 mm
Moteur:	230 V
Puissance:	2500 W
Poids:	12.6 kg
Fabrication:	Suisse
Garantie:	2 ans

	KSP 103 avec garniture de chaîn 28 x 40 x 100 mm	**EUR 3164.74** Art. Nr. BBKSP1032840
	KSP 103 avec garniture de chaîn 30 x 30 x 100 mm	**EUR 3359.47** Art. Nr. BBKSP1033030
	KSP 153 avec garniture de chaîn 28 x 40 x 150 mm	**EUR 3262.11** Art. Nr. BBKSP1532840
	KSP 153 avec garniture de chaîn 30 x 30 x 150 mm	**EUR 3456.84** Art. Nr. BBKSP1533030

Brühwiler Maschinen
pour charpenterie

Équipement

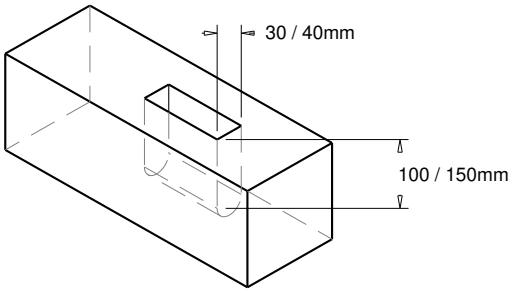

	Butée latérale KSP 103	EUR 189.89 Art. Nr. BBKSPSA100
	Butée latérale KSP 153	EUR 189.89 Art. Nr. BBKSPSA150

Chaîne de remplacement	Art.-Nr.	Prix
Pour BBKSP1032840	BBK2824A5.8	EUR 350.53
Pour BBKSP1033030	BBK3034B5.8	EUR 496.63
Pour BBKSP1532840	BBK2829A5.8	EUR 423.58
Pour BBKSP1533030	BBK3040B5.8	EUR 584.26

Brühwiler Maschinen
pour charpenterie

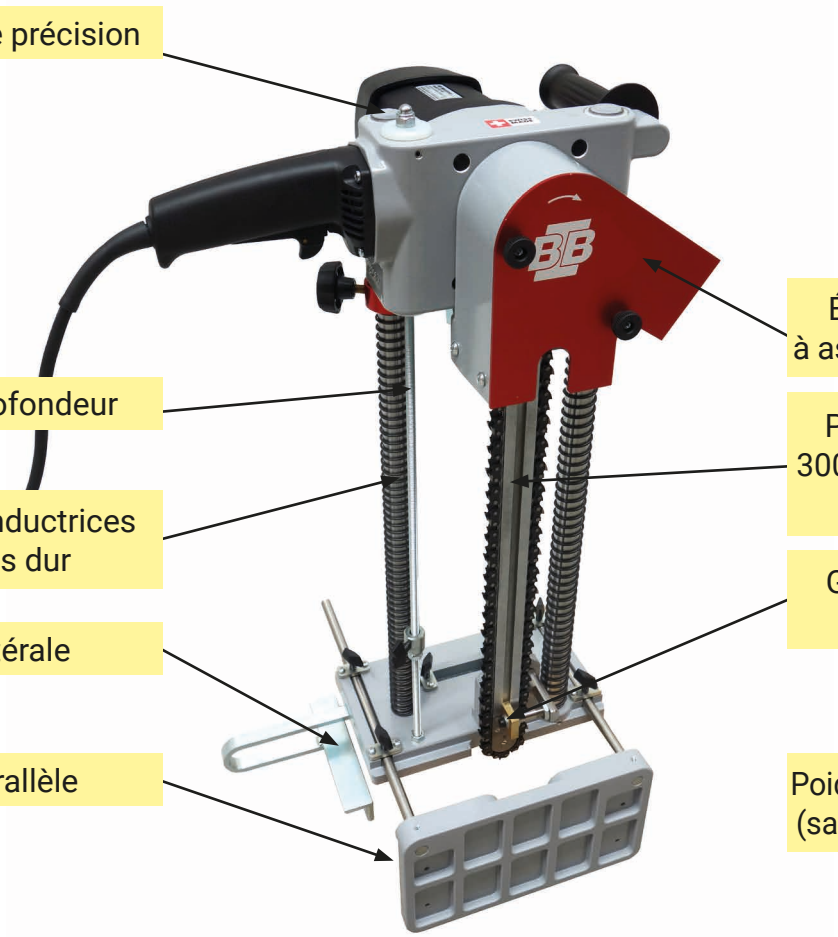

Mortaiseuse à chaîne KSF 403

Caractéristiques

Profondeur fente:	300 mm
Largeur fente:	6-17 mm
Moteur:	230 V
Puissance:	2500 W
Poids:	14.8 kg
Fabrication:	Suisse
Garantie:	2 ans

	KSF 403 sans garniture de chaîn	**EUR 2677.84** Art. Nr. BBKSF403

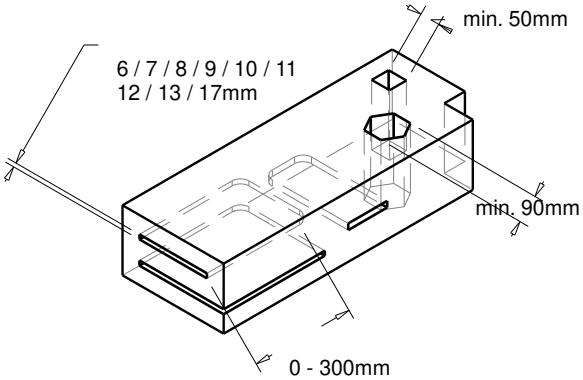

Brühwiler Maschinen
pour charpenterie

Équipement

Garniture de chaîn	Art.-Nr.	Prix
6 x 50 x 400 mm	BBG0650400	EUR 852.05
7 x 50 x 400 mm	BBG0750400	EUR 852.05
8 x 50 x 400 mm	BBG0850400	EUR 852.05
9 x 50 x 400 mm	BBG0950400	EUR 852.05
10 x 50 x 400 mm	BBG1050400	EUR 852.05
11 x 50 x 400 mm	BBG1150400	EUR 852.05
12 x 50 x 400 mm	BBG1250400	EUR 852.05
13 x 50 x 400 mm	BBG1350400	EUR 852.05
14 x 50 x 400 mm	BBG1450400	EUR 852.05
15 x 50 x 400 mm	BBG1550400	EUR 852.05
16 x 50 x 400 mm	BBG1650400	EUR 852.05
17 x 50 x 400 mm	BBG1750400	EUR 852.05

Chaîne de remplacement	Art.-Nr.	Prix
6 x 50 x 400 mm	BBK0651A2.5	EUR 447.95
7 x 50 x 400 mm	BBK0751A2.5	EUR 447.95
8 x 50 x 400 mm	BBK0851A3	EUR 447.95
9 x 50 x 400 mm	BBK0951A3	EUR 447.95
10 x 50 x 400 mm	BBK1051A4	EUR 447.95
11 x 50 x 400 mm	BBK1151A4	EUR 447.95
12 x 50 x 400 mm	BBK1251A6	EUR 447.95
13 x 50 x 400 mm	BBK1351A6	EUR 447.95
14 x 50 x 400 mm	BBK1451A6	EUR 447.95
15 x 50 x 400 mm	BBK1551A6	EUR 447.95
16 x 50 x 400 mm	BBK1651A6	EUR 447.95
17 x 50 x 400 mm	BBK1751A6	EUR 447.95

Brühwiler Maschinen
pour charpenterie

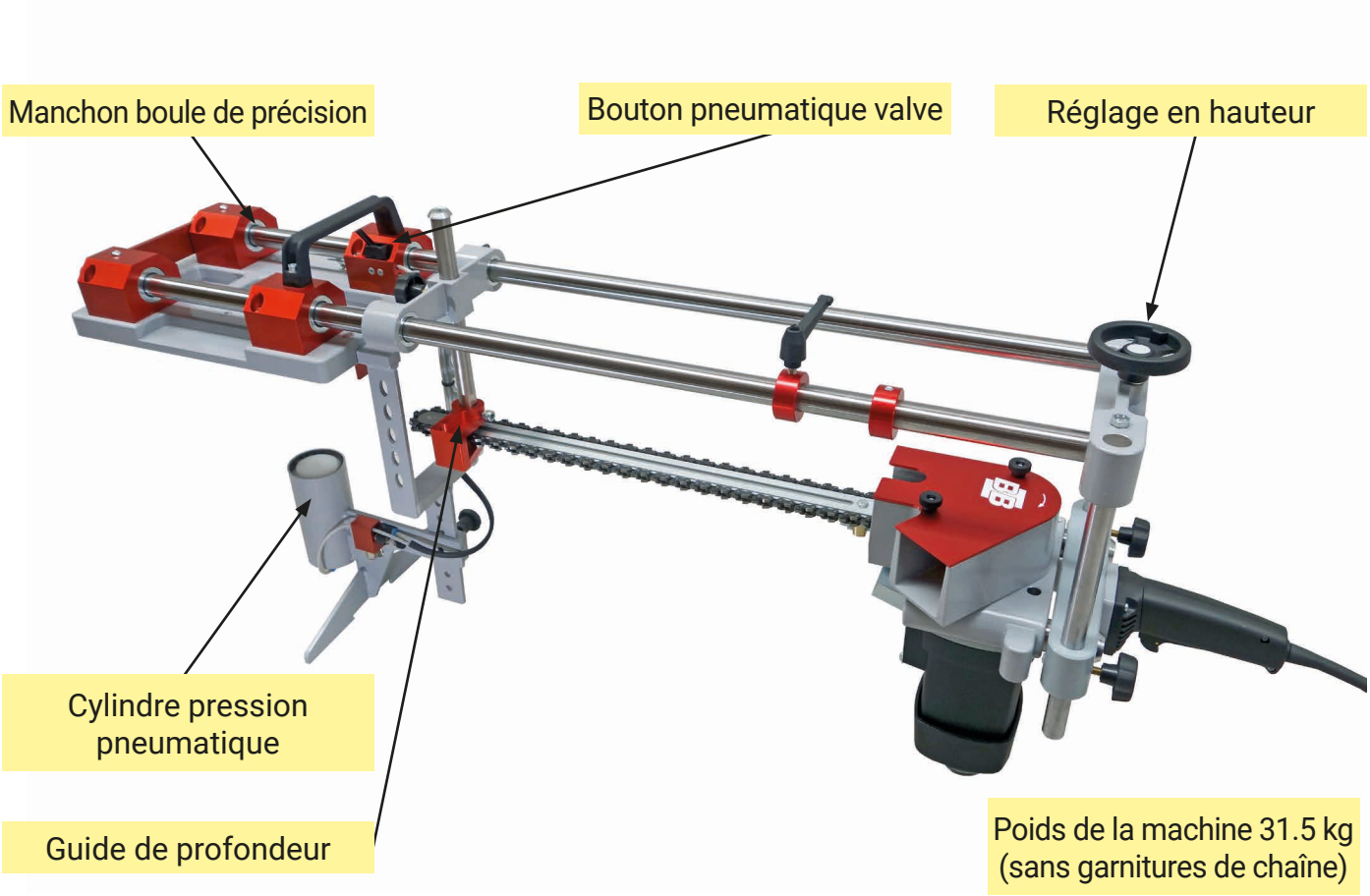

Machine à rainer SG 503

Caractéristiques

Profondeur fente:	460 mm
Largeur fente:	6-17 mm
Moteur:	230 V
Puissance:	2500 W
Poids:	31.5 kg
Fabrication:	Suisse
Garantie:	2 ans

	SG 503 sans garniture de chaîn	**EUR 6037.32** Art. Nr. BBSG503

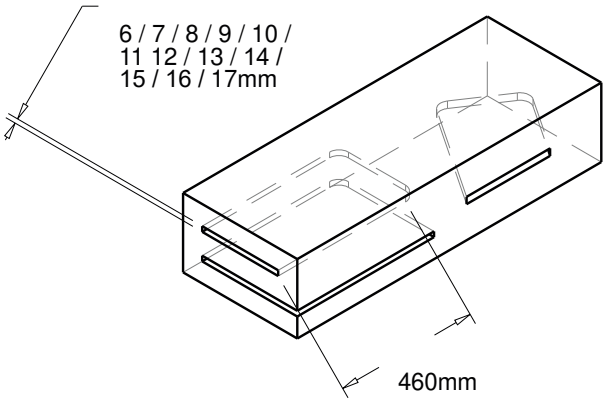

Brühwiler Maschinen
pour charpenterie

Équipement

Garniture de chaîn	Art.-Nr.	Prix
6 x 50 x 500 mm	BBG0650500	EUR 968.89
7 x 50 x 500 mm	BBG0750500	EUR 968.89
8 x 50 x 500 mm	BBG0850500	EUR 968.89
9 x 50 x 500 mm	BBG0950500	EUR 968.89
10 x 50 x 500 mm	BBG1050500	EUR 968.89
11 x 50 x 500 mm	BBG1150500	EUR 968.89
12 x 50 x 500 mm	BBG1250500	EUR 968.89
13 x 50 x 500 mm	BBG1350500	EUR 968.89
14 x 50 x 500 mm	BBG1450500	EUR 968.89
15 x 50 x 500 mm	BBG1550500	EUR 968.89
16 x 50 x 500 mm	BBG1650500	EUR 968.89
17 x 50 x 500 mm	BBG1750500	EUR 968.89

Chaîne de remplacement	Art.-Nr.	Prix
6 x 50 x 500 mm	BBK0660A2.5	EUR 525.84
7 x 50 x 500 mm	BBK0760A2.5	EUR 525.84
8 x 50 x 500 mm	BBK0860A3	EUR 525.84
9 x 50 x 500 mm	BBK0960A3	EUR 525.84
10 x 50 x 500 mm	BBK1060A4	EUR 525.84
11 x 50 x 500 mm	BBK1160A4	EUR 525.84
12 x 50 x 500 mm	BBK1260A6	EUR 525.84
13 x 50 x 500 mm	BBK1360A6	EUR 525.84
14 x 50 x 500 mm	BBK1460A6	EUR 525.84
15 x 50 x 500 mm	BBK1560A6	EUR 525.84
16 x 50 x 500 mm	BBK1660A6	EUR 525.84
17 x 50 x 500 mm	BBK1760A6	EUR 525.84

Brühwiler Maschinen
pour charpenterie

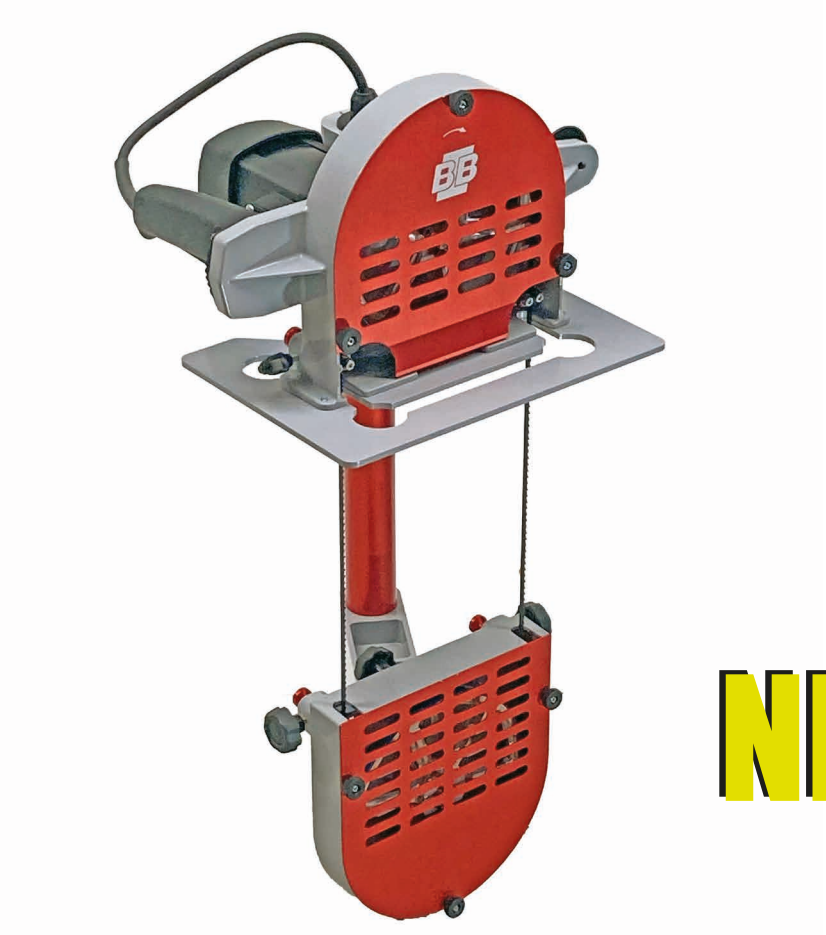

NEW

Scie à ruban portative HBS 300

Caractéristiques

Profondeur de coupe:	305 mm
Moteur:	230 V
Puissance:	2500 W
Poids:	14.9 kg
Fabrication:	Swiss
Garantie:	2 ans

	HBS 300 avec Lame de scie à ruban	**EUR 3690.53** Art. Nr. BBHBS300
	Chariot de transport	**EUR 369.05** Art. Nr. BBHBS900
	Lame de scie à ruban Foule: 5 pc. Longeur: 1752 mm Largeur: 6 mm Épaiiseur: 0.65 mm	**EUR 67.21** Art. Nr. BBHBS061750
	Lame de scie à ruban Foule: 5 pc. Longeur: 1752 mm Largeur: 6 mm Épaiiseur: 0.65 mm	**EUR 67.21** Art. Nr. BBHBS081750