Brühwiler Maschinen
für Zimmerei und Holzbau

bb-maschinen.ch

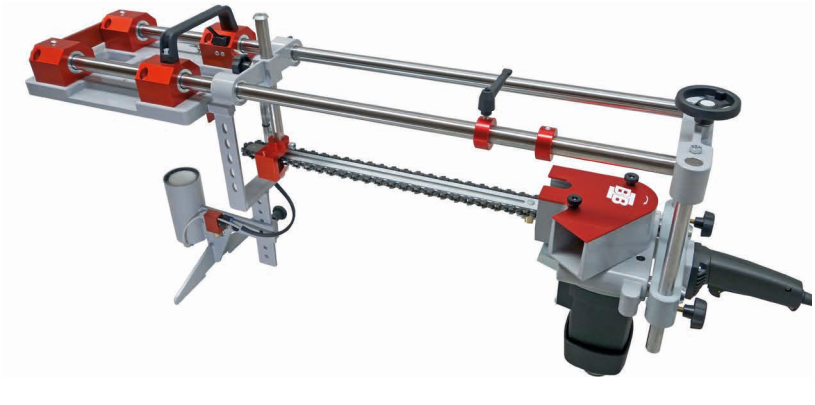

Brühwiler Maschinen
für Zimmerei und Holzbau

Zimmereianreisswinkel WL 300

Technische Daten

Schenkellänge:	300 mm
Material Massstab:	Federstahl
Gewicht:	0.8 kg

	WL 300	EUR 184.05 Art. Nr. BBWL300

Brühwiler Maschinen

für Zimmerei und Holzbau

Brühwiler Maschinen
für Zimmerei und Holzbau

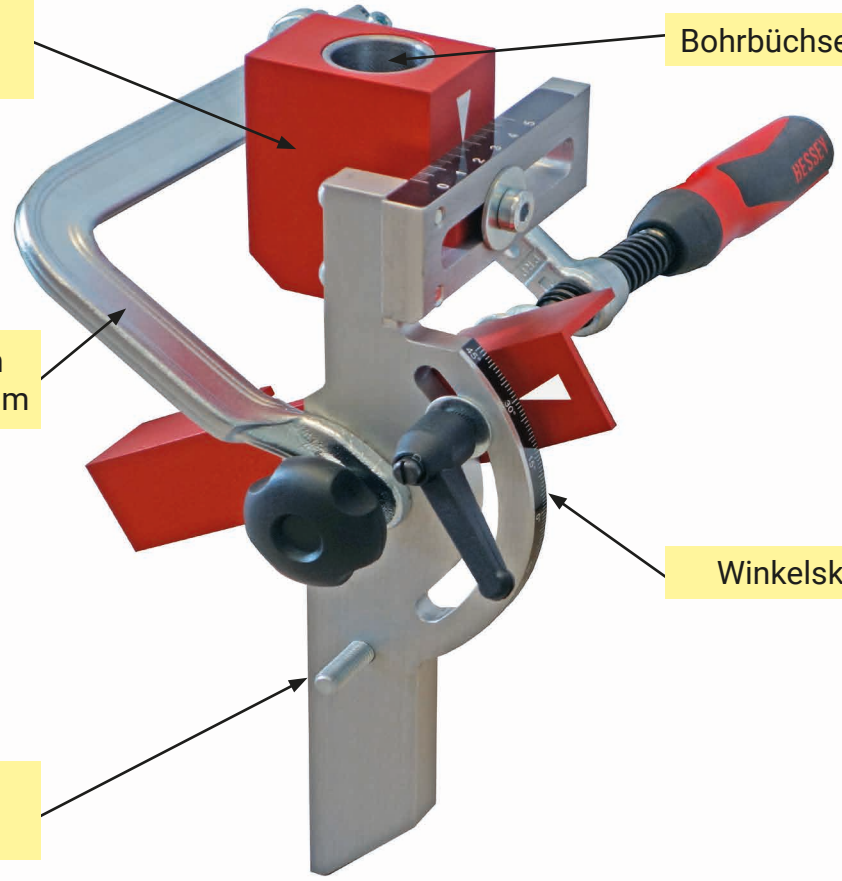

Staketenbohrlehre SBL 100

Technische Daten

Bohrbereich:	Ø 10-25 mm
Winkelskala:	2x 45°
Klemmbreite:	70 mm
Gewicht:	1.7 kg

	SBL 100 ohne Bohrbüchse ohne HSS Bohrer	**EUR 379.79** Art. Nr. BBSBL100

Brühwiler Maschinen
für Zimmerei und Holzbau

Bohrbüchsen	Art.-Nr.	Preis
Bohrbüchsen 10mm	BB103036	EUR 57.47
Bohrbüchsen 12mm	BB123036	EUR 57.47
Bohrbüchsen 14mm	BB143036	EUR 57.47
Bohrbüchsen 15mm	BB153036	EUR 57.47
Bohrbüchsen 16mm	BB163036	EUR 57.47
Bohrbüchsen 18mm	BB183036	EUR 57.47
Bohrbüchsen 20mm	BB203036	EUR 57.47
Bohrbüchsen 25mm	BB253036	EUR 57.47

HSS Bohrer	Art.-Nr.	Preis
HSS Bohrer 10 x 225mm	BB10225	EUR 76.95
HSS Bohrer 12 x 225mm	BB12225	EUR 89.58
HSS Bohrer 14 x 225mm	BB14225	EUR 103.21
HSS Bohrer 15 x 225mm	BB15225	EUR 108.11
HSS Bohrer 16 x 225mm	BB16225	EUR 112.00
HSS Bohrer 18 x 225mm	BB18225	EUR 119.79
HSS Bohrer 20 x 225mm	BB20225	EUR 125.63
HSS Bohrer 25 x 225mm	BB25225	EUR 145.11

Zubehör

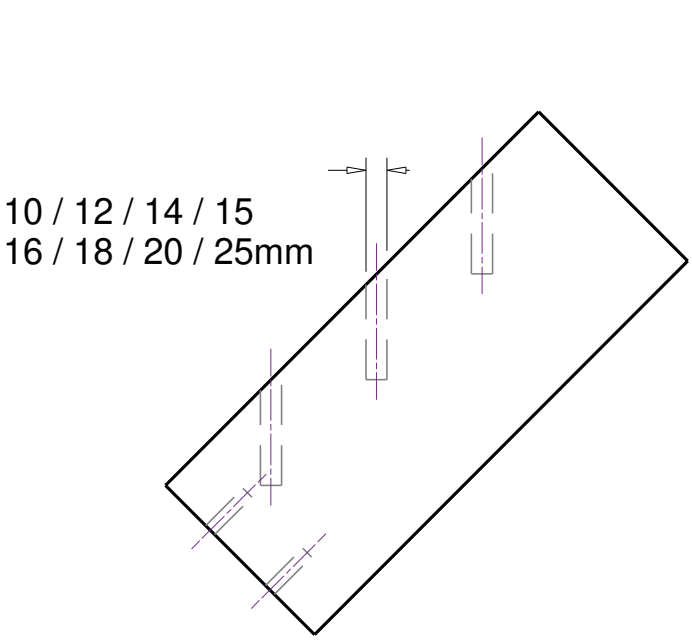

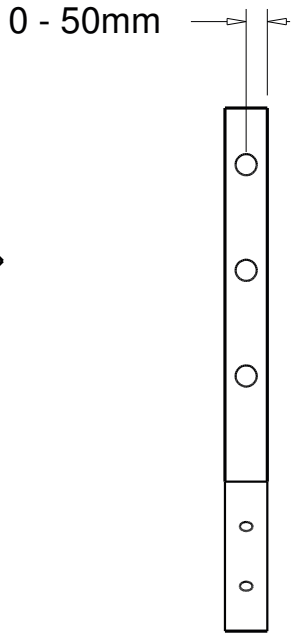

Brühwiler Maschinen
für Zimmerei und Holzbau

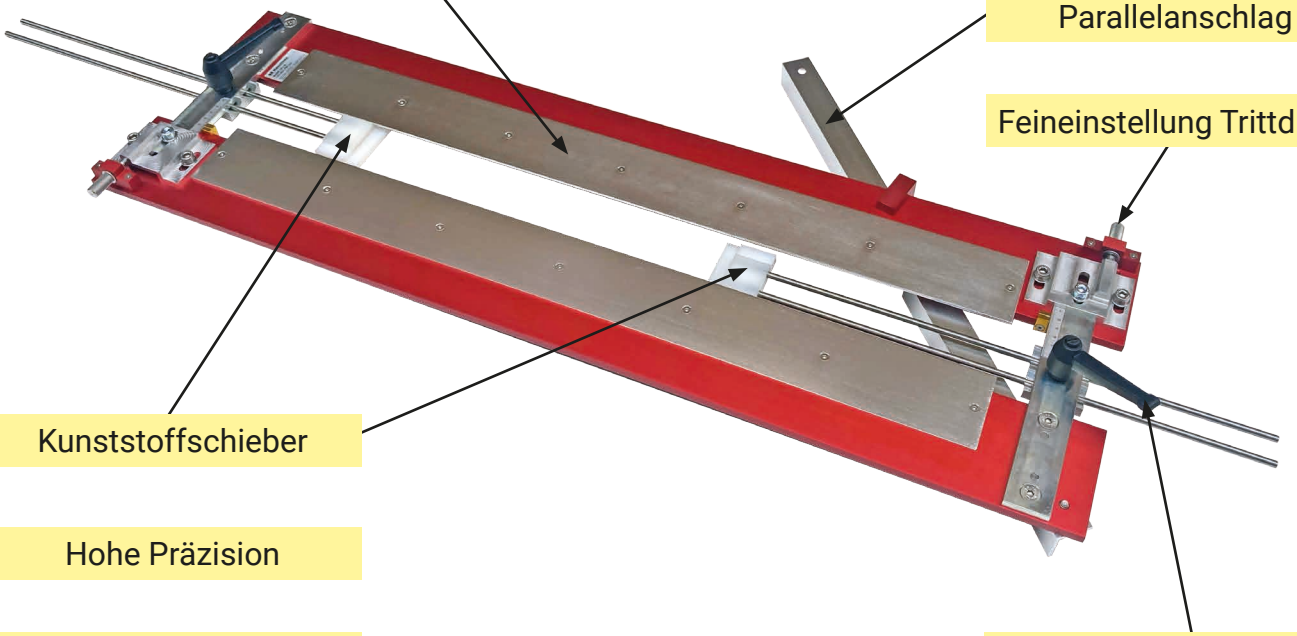

Treppenfräslehre TFL 70

Technische Daten

Fräsbereich:	3-70 mm
Fräsweglänge:	750 mm
Gewicht:	9.0 kg

	TFL 70 inkl. Parallelanschlag	**EUR 964.00** Art. Nr. BBTFL70

Brühwiler Maschinen
für Zimmerei und Holzbau

Zubehör

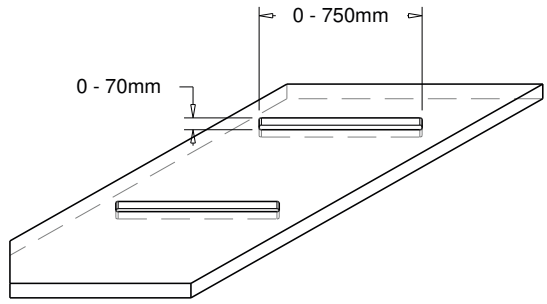

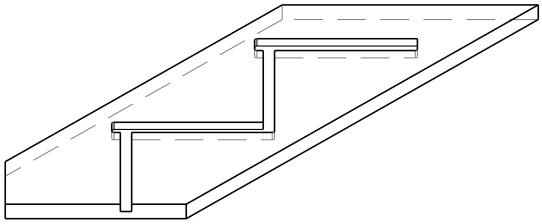

	Ersatzwendeschiene	EUR 34.11 Art. Nr. BBTFL112
	Kunststoffschieber	EUR 18.53 Art. Nr. BBTFL119

Brühwiler Maschinen
für Zimmerei und Holzbau

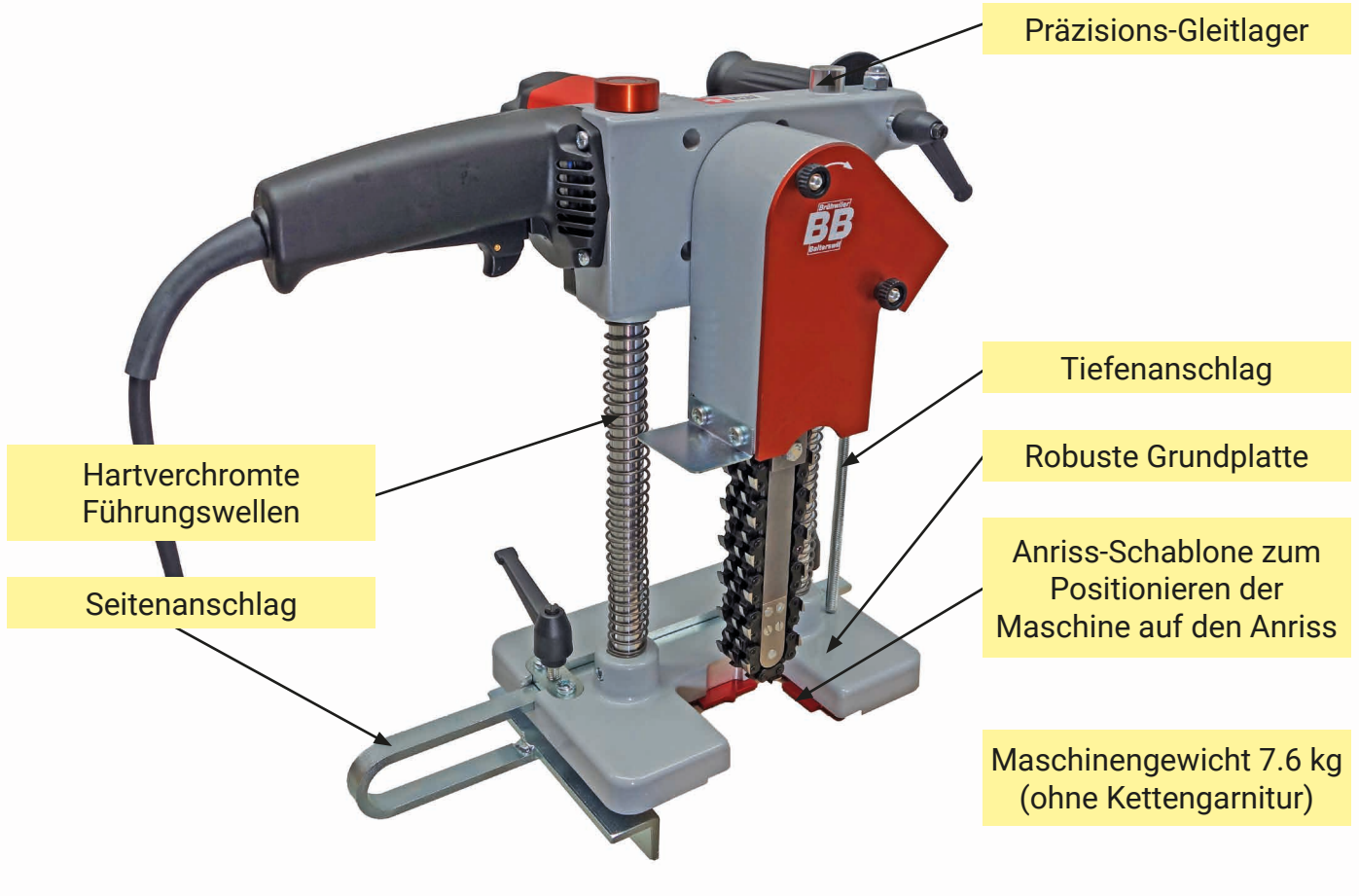

Kettenstemmer KSH 100 / KSH 150

Technische Daten

Stemmtiefe:	100 / 150 mm
Stemmbreite:	30 / 40 mm
Motor:	230 V
Leistung:	1400 W
Gewicht:	7.6 kg
Herstellung:	Schweiz
Garantie:	2 Jahre

	KSH 100 inkl. Stemmständer inkl. Kettengarnitur 28 x 40 x 100 mm	**EUR 2093.58** Art. Nr. BBKSH1002840
	KSH 100 inkl. Stemmständer inkl. Kettengarnitur 30 x 30 x 100 mm	**EUR 2239.63** Art. Nr. BBKSH1003030
	KSH 150 inkl. Stemmständer inkl. Kettengarnitur 28 x 40 x 150 mm	**EUR 2190.95** Art. Nr. BBKSH1502840
	KSH 150 inkl. Stemmständer inkl. Kettengarnitur 30 x 30 x 150 mm	**EUR 2337.00** Art. Nr. BBKSH1503030

Brühwiler Maschinen
für Zimmerei und Holzbau

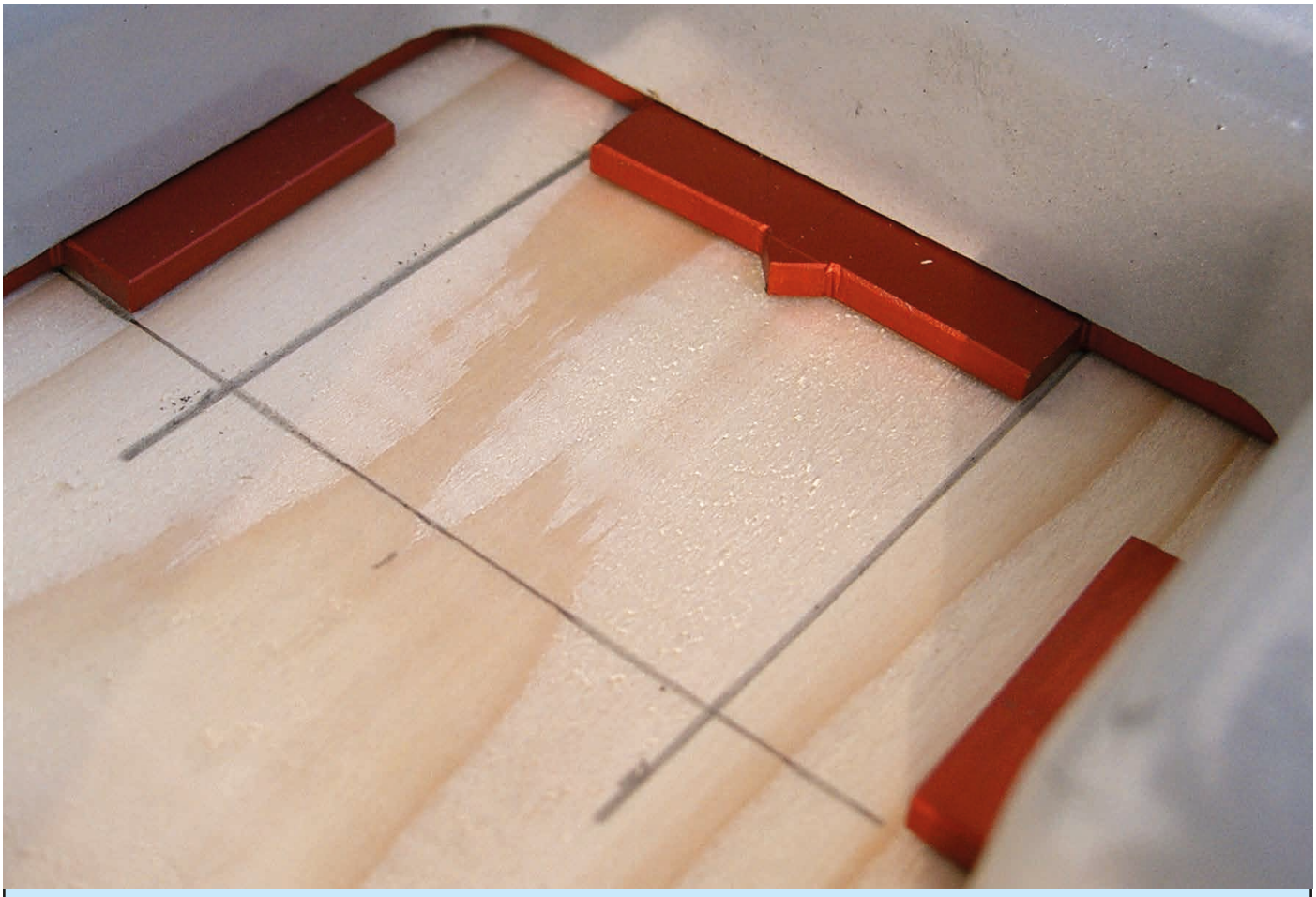

Zubehör

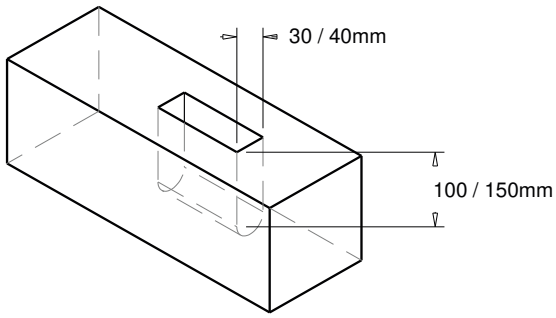

	Seitenanschlag KSH 100	EUR 170.42 Art. Nr. BBKSM7100
	Seitenanschlag KSH 150	EUR 170.42 Art. Nr. BBKSM7150

Ersatzkette	Art.-Nr.	Preis
Zu BBKSH1002840	BBK284024	EUR 350.53
Zu BBKSH1003030	BBK303034	EUR 496.63
Zu BBKSH1502840	BBK284029	EUR 423.58
Zu BBKSH1503030	BBK303040	EUR 584.26

Brühwiler Maschinen
für Zimmerei und Holzbau

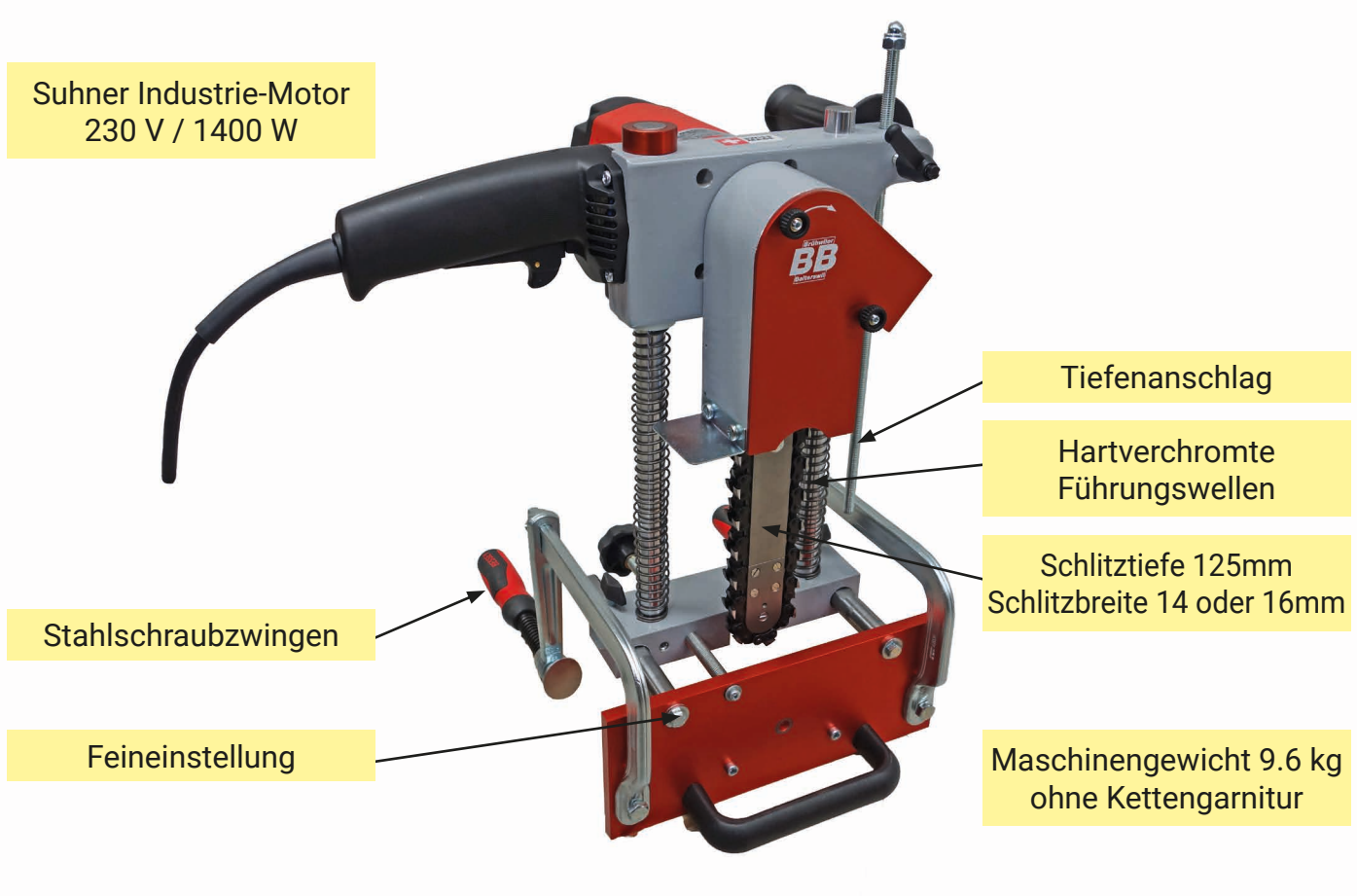

Schlosskastenstemmer KSM 125

Technische Daten

Stemmtiefe:	125 mm
Schlitzbreite:	14 oder 16 mm
Motor:	230 V
Leistung:	1400 W
Gewicht:	9.6 kg
Herstellung:	Schweiz
Garantie:	2 Jahre

	KSM 125 ohne Kettengarnitur	**EUR 2044.89** Art. Nr. BBKSM125

Brühwiler Maschinen
für Zimmerei und Holzbau

Zubehör

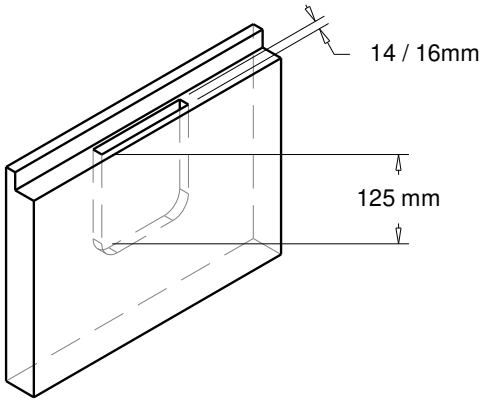

	Schnellverstell-Einrichtung	EUR 525.21 Art. Nr. BBKSM8

Kettengarnitur	Art.-Nr.	Preis
14 x 50 x 125 mm	BBG1450125	EUR 477.16
16 x 50 x 125 mm	BBG1650125	EUR 477.16

Ersatzkette	Art.-Nr.	Preis
14 x 50 x 125 mm	BBK145026	EUR 271.68
16 x 50 x 125 mm	BBK165026	EUR 271.68

Brühwiler Maschinen
für Zimmerei und Holzbau

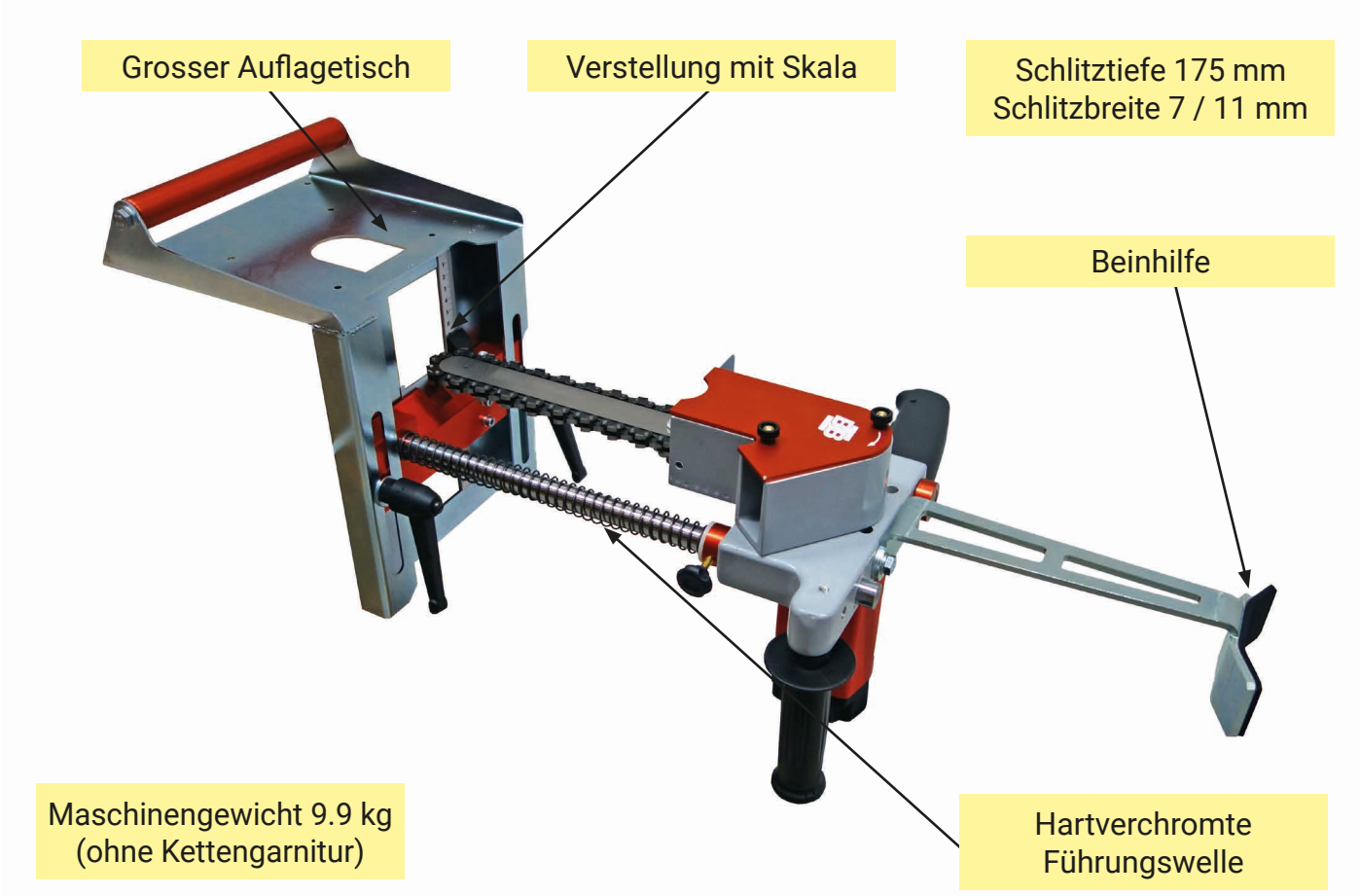

Balkenschlitzfräse BSF 175

Technische Daten

Schlitztiefe:	175 mm
Schlitzbreite:	7 / 11 mm
Motor:	230 V
Leistung:	1400 W
Gewicht:	9.9 kg
Herstellung:	Schweiz
Garantie:	2 Jahre

	BSF 175 ohne Kettengarnitur	**EUR 1937.79** Art. Nr. BBBSF175

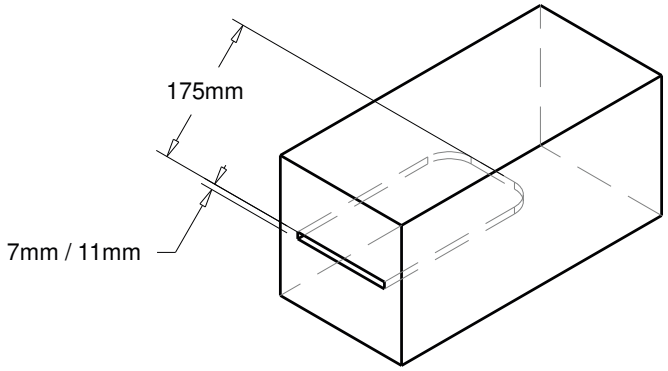

Brühwiler Maschinen
für Zimmerei und Holzbau

Zubehör

Kettengarnitur	Art.-Nr.	Preis
7 x 50 x 175 mm	BBG0750175	EUR 574.53
11 x 50 x 175 mm	BBG1150175	EUR 574.53

Ersatzkette	Art.-Nr.	Preis
7 x 50 x 175 mm	BBK075031	EUR 271.68
11 x 50 x 175 mm	BBK115031	EUR 271.68

Brühwiler Maschinen
für Zimmerei und Holzbau

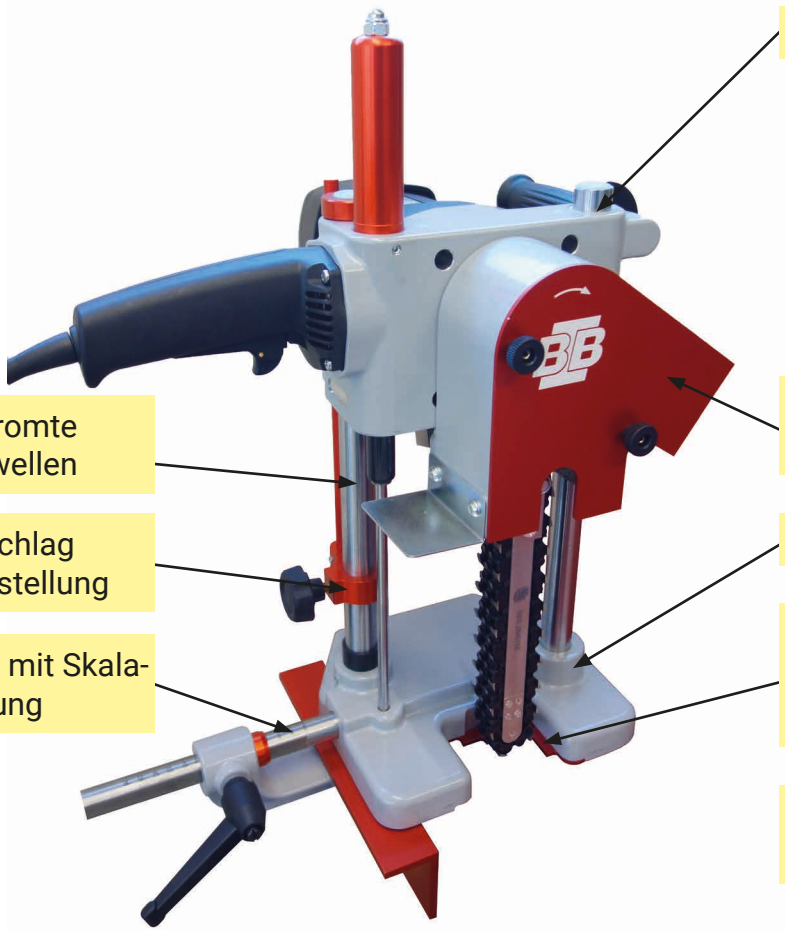

Kettenstemmer KSP 103 / KSP 153

Technische Daten

Stemmtiefe:	100 / 150 mm
Stemmbreite:	30 / 40 mm
Motor:	230 V
Leistung:	2500 W
Gewicht:	12.6 kg
Herstellung:	Schweiz
Garantie:	2 Jahre

	KSP 103 inkl. Kettengarnitur 28 x 40 x 100 mm	**EUR 3164.74** Art. Nr. BBKSP1032840
	KSP 103 inkl. Kettengarnitur 30 x 30 x 100 mm	**EUR 3359.47** Art. Nr. BBKSP1033030
	KSP 153 inkl. Kettengarnitur 28 x 40 x 150 mm	**EUR 3262.11** Art. Nr. BBKSP1532840
	KSP 153 inkl. Kettengarnitur 30 x 30 x 150 mm	**EUR 3456.84** Art. Nr. BBKSP1533030

Brühwiler Maschinen
für Zimmerei und Holzbau

Zubehör

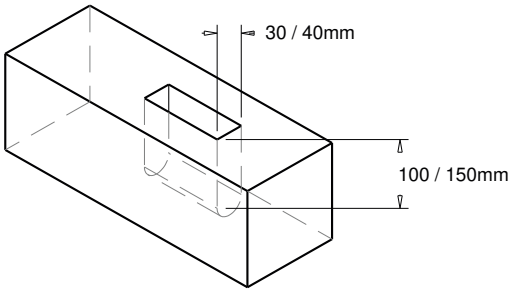

	Seitenanschlag KSP 103	EUR 189.89 Art. Nr. BBKSPSA100
	Seitenanschlag KSP 153	EUR 189.89 Art. Nr. BBKSPSA150

Ersatzkette	Art.-Nr.	Preis
Zu BBKSP1032840	BBK284024	EUR 350.53
Zu BBKSP1033030	BBK303034	EUR 496.63
Zu BBKSP1532840	BBK284029	EUR 423.58
Zu BBKSP1533030	BBK303040	EUR 584.26

Brühwiler Maschinen
für Zimmerei und Holzbau

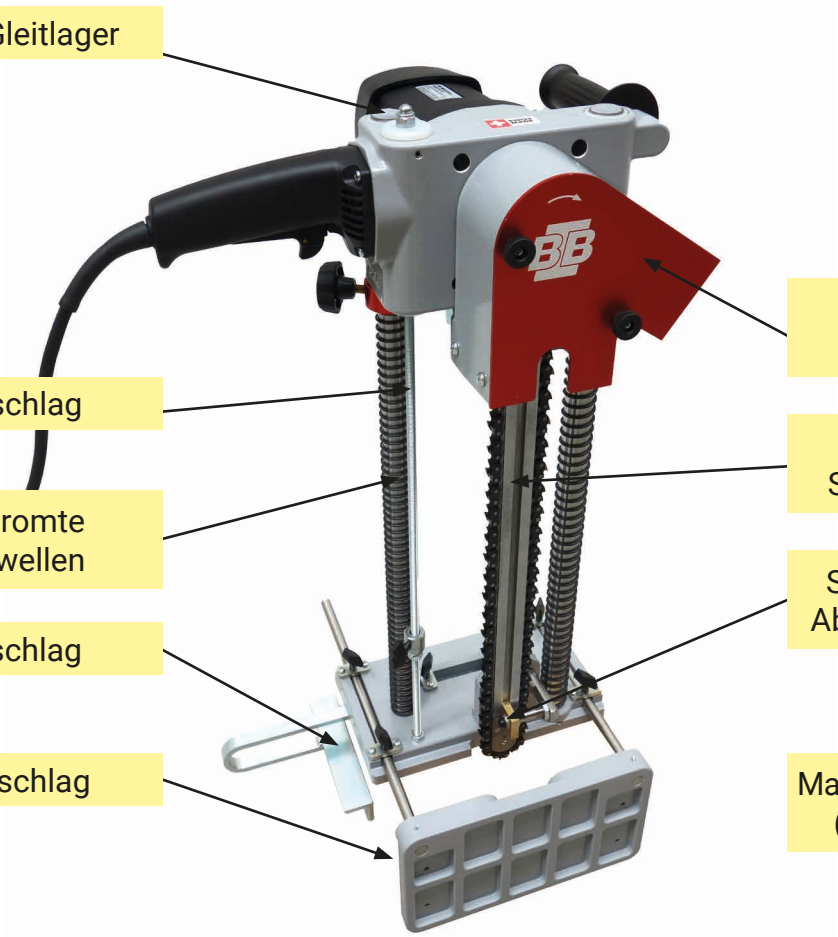

Kettenschlitzfräse KSF 403

Technische Daten

Schlitztiefe:	300 mm
Schlitzbreite	6-17 mm
Motor:	230 V
Leistung:	2500 W
Gewicht:	14.8 kg
Herstellung:	Schweiz
Garantie:	2 Jahre

	KSF 403 ohne Kettengarnitur	**EUR 2677.84** Art. Nr. BBKSF403

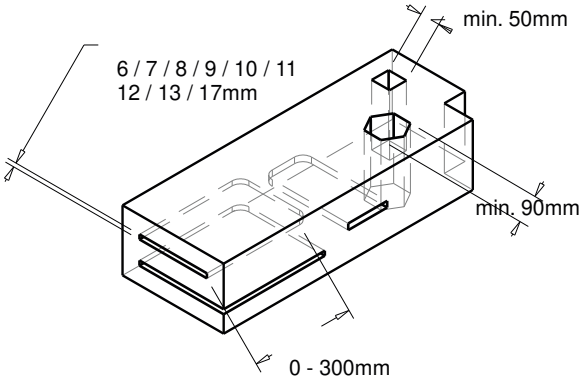

Brühwiler Maschinen
für Zimmerei und Holzbau

Zubehör

Kettengarnitur	Art.-Nr.	Preis
6 x 50 x 400 mm	BBG0650400	EUR 852.05
7 x 50 x 400 mm	BBG0750400	EUR 852.05
8 x 50 x 400 mm	BBG0850400	EUR 852.05
9 x 50 x 400 mm	BBG0950400	EUR 852.05
10 x 50 x 400 mm	BBG1050400	EUR 852.05
11 x 50 x 400 mm	BBG1150400	EUR 852.05
12 x 50 x 400 mm	BBG1250400	EUR 852.05
13 x 50 x 400 mm	BBG1350400	EUR 852.05
14 x 50 x 400 mm	BBG1450400	EUR 852.05
15 x 50 x 400 mm	BBG1550400	EUR 852.05
16 x 50 x 400 mm	BBG1650400	EUR 852.05
17 x 50 x 400 mm	BBG1750400	EUR 852.05

Ersatzkette	Art.-Nr.	Preis
6 x 50 x 400 mm	BBK065051	EUR 447.95
7 x 50 x 400 mm	BBK075051	EUR 447.95
8 x 50 x 400 mm	BBK085051	EUR 447.95
9 x 50 x 400 mm	BBK095051	EUR 447.95
10 x 50 x 400 mm	BBK105051	EUR 447.95
11 x 50 x 400 mm	BBK115051	EUR 447.95
12 x 50 x 400 mm	BBK125051	EUR 447.95
13 x 50 x 400 mm	BBK135051	EUR 447.95
14 x 50 x 400 mm	BBK145051	EUR 447.95
15 x 50 x 400 mm	BBK155051	EUR 447.95
16 x 50 x 400 mm	BBK165051	EUR 447.95
17 x 50 x 400 mm	BBK175051	EUR 447.95

Brühwiler Maschinen
für Zimmerei und Holzbau

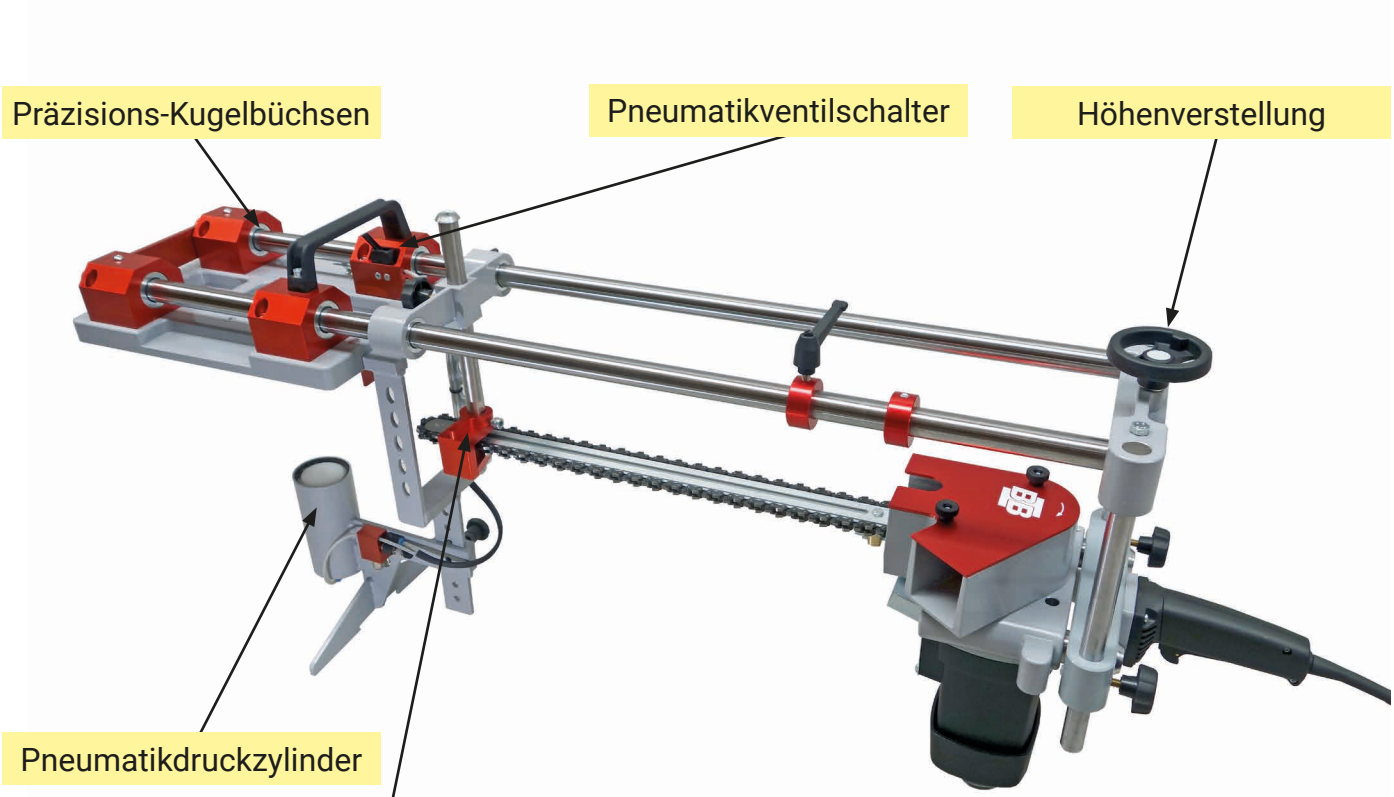

Maschinengewicht 31.5 kg (ohne Kettengarnitur)

Schlitzgerät SG 503

Technische Daten

Schlitztiefe:	460 mm
Schlitzbreite:	6-17 mm
Motor:	230 V
Leistung:	2500 W
Gewicht:	31.5 kg
Herstellung:	Schweiz
Garantie:	2 Jahre

	SG 503 ohne Kettengarnitur	**EUR 6037.32** Art. Nr. BBSG503

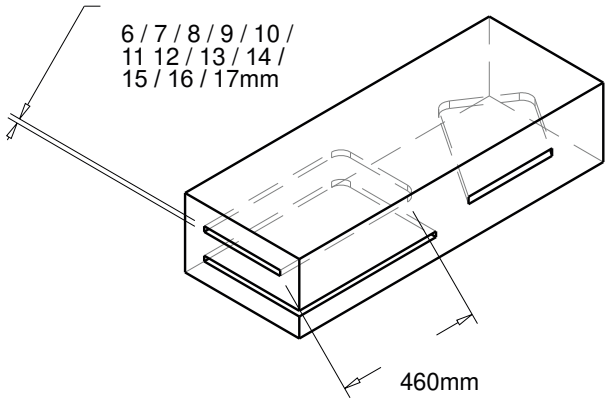

Brühwiler Maschinen
für Zimmerei und Holzbau

Zubehör

Kettengarnitur	Art.-Nr.	Preis
6 x 50 x 500 mm	BBG0650500	EUR 968.89
7 x 50 x 500 mm	BBG0750500	EUR 968.89
8 x 50 x 500 mm	BBG0850500	EUR 968.89
9 x 50 x 500 mm	BBG0950500	EUR 968.89
10 x 50 x 500 mm	BBG1050500	EUR 968.89
11 x 50 x 500 mm	BBG1150500	EUR 968.89
12 x 50 x 500 mm	BBG1250500	EUR 968.89
13 x 50 x 500 mm	BBG1350500	EUR 968.89
14 x 50 x 500 mm	BBG1450500	EUR 968.89
15 x 50 x 500 mm	BBG1550500	EUR 968.89
16 x 50 x 500 mm	BBG1650500	EUR 968.89
17 x 50 x 500 mm	BBG1750500	EUR 968.89

Ersatzkette	Art.-Nr.	Preis
6 x 50 x 500 mm	BBK065060	EUR 525.84
7 x 50 x 500 mm	BBK075060	EUR 525.84
8 x 50 x 500 mm	BBK085060	EUR 525.84
9 x 50 x 500 mm	BBK095060	EUR 525.84
10 x 50 x 500 mm	BBK105060	EUR 525.84
11 x 50 x 500 mm	BBK115060	EUR 525.84
12 x 50 x 500 mm	BBK125060	EUR 525.84
13 x 50 x 500 mm	BBK135060	EUR 525.84
14 x 50 x 500 mm	BBK145060	EUR 525.84
15 x 50 x 500 mm	BBK155060	EUR 525.84
16 x 50 x 500 mm	BBK165060	EUR 525.84
17 x 50 x 500 mm	BBK175060	EUR 525.84

Brühwiler Maschinen
für Zimmerei und Holzbau

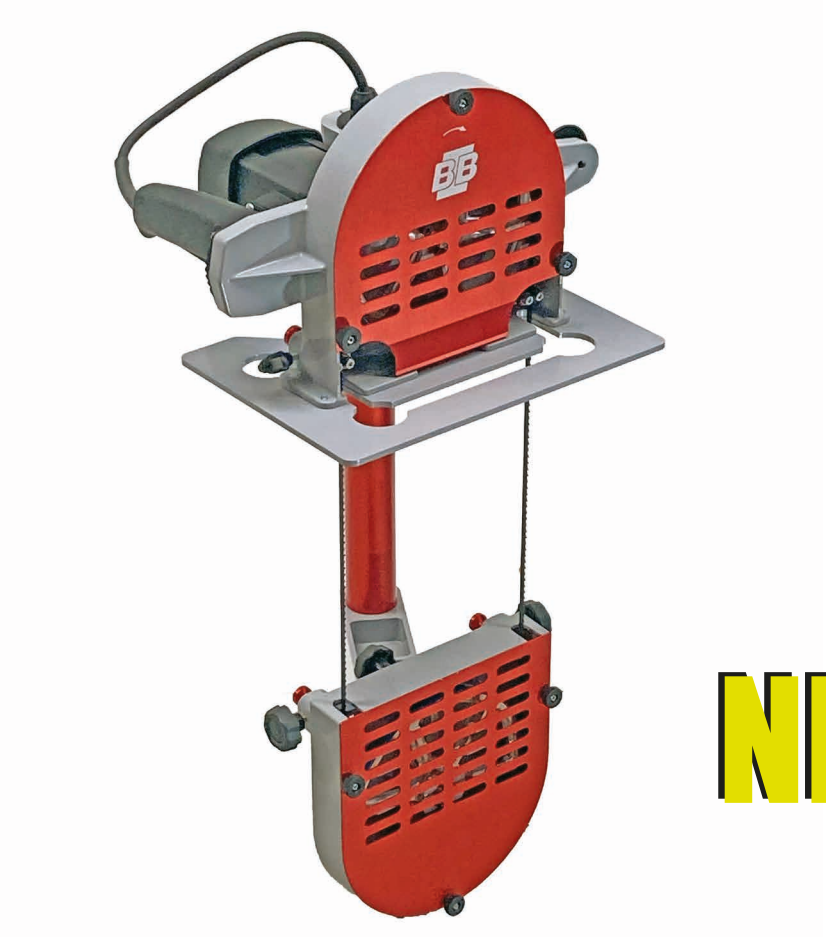

NEW

Handbandsäge HBS 300

Technische Daten

Schnitttiefe:	305 mm
Motor:	230 V
Leistung:	2500 W
Gewicht:	14.9 kg
Herstellung:	Schweiz
Garantie:	2 Jahre

	HBS 300 inkl. Sägeband	**EUR 3690.53** Art. Nr. BBHBS300
	Transportwagen	**EUR 369.05** Art. Nr. BBHBS900
	Sägeband Menge: 5 Stk. Länge: 1752 mm Breite: 6 mm Stärke: 0.65 mm	**EUR 67.21** Art. Nr. BBHBS061750
	Sägeband Menge: 5 Stk. Länge: 1752 mm Breite: 8 mm Stärke: 0.65 mm	**EUR 67.21** Art. Nr. BBHBS081750